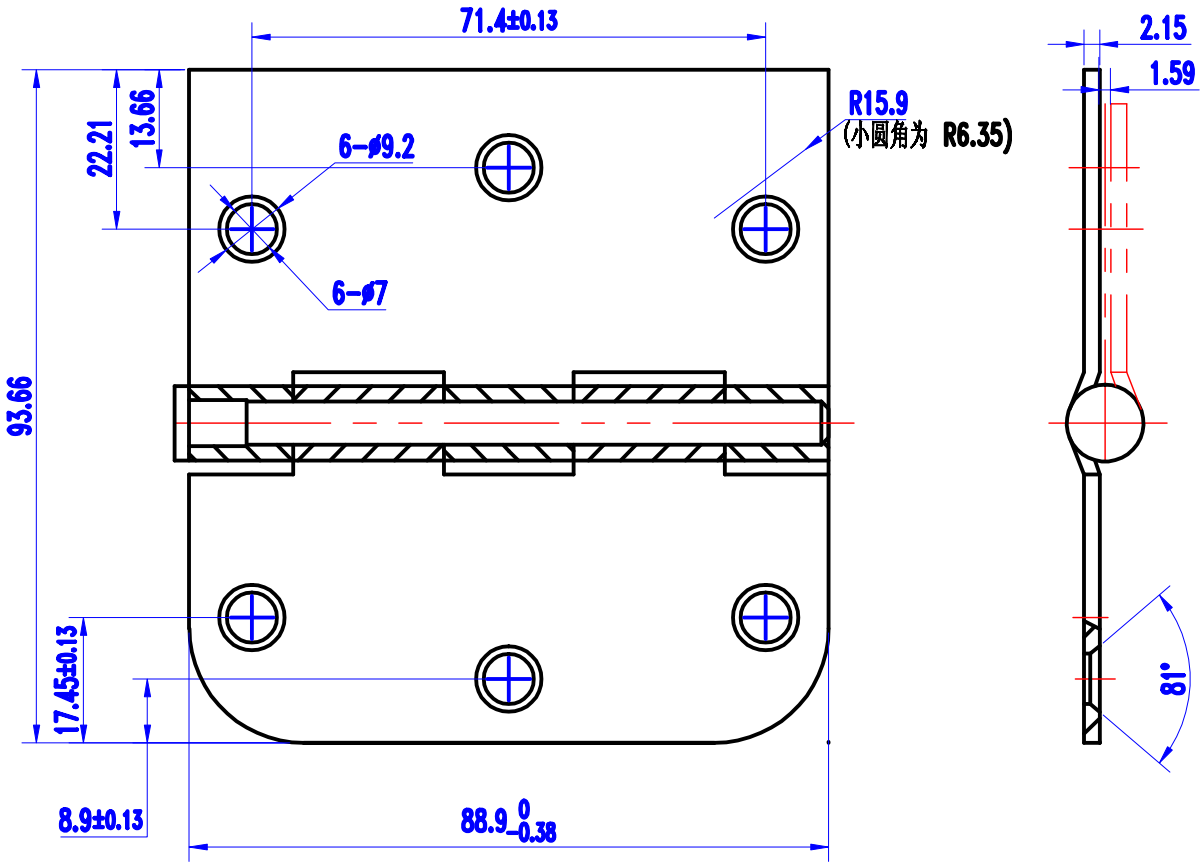

	姓名	日期	品名 DP-3531R50
设计			
制图	毛彩金		
校对			
材料 Q235B SPHC			图号 JND 09
			比例 1:1 单位 版本 A4