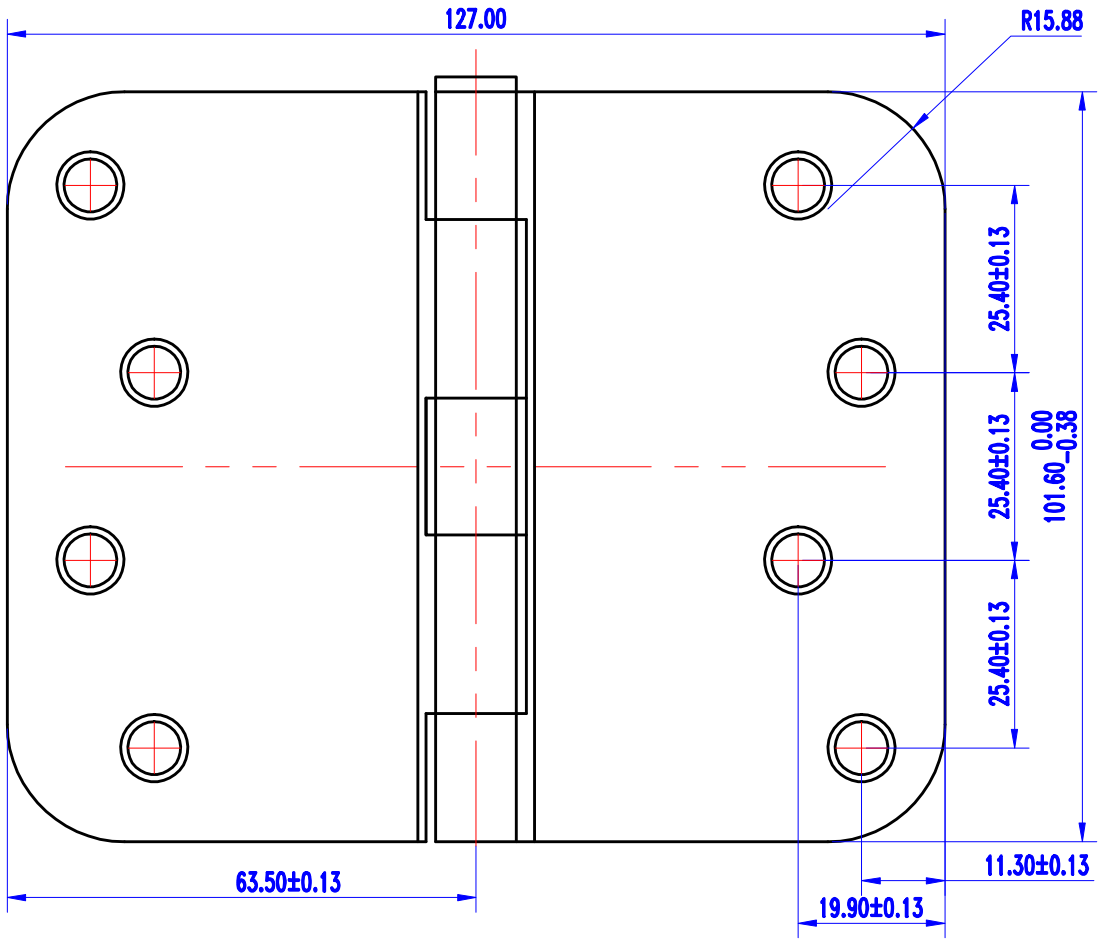


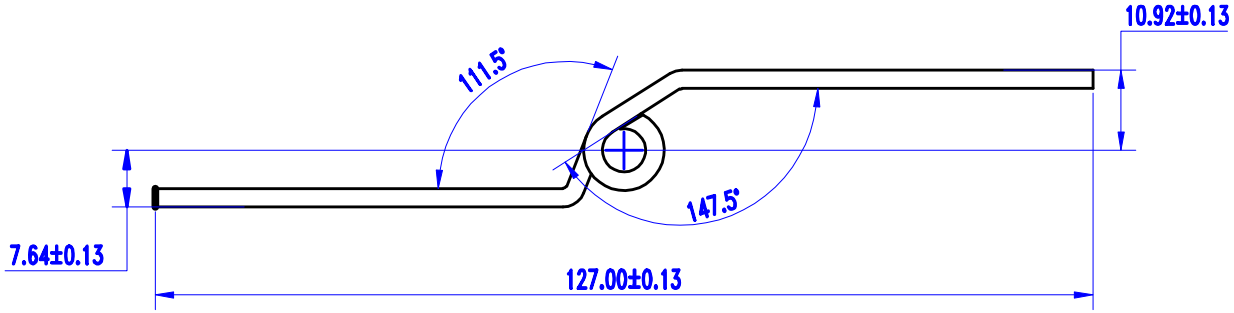


| | | | |
|---|---|---|---|
| 未注公差 | | | |
| | 姓名 | 日期 | 材料 |
| 设计 | | | 4 x 5 5/8R 铰链 |
| 制图 | | | |
| 校对 | | | 图号 |
| 材料 | | | |
| | | | 比例 1:1 重量 版本 A4 |