供给图号	
自编图号	

表面粗糙度	
表面处理	
热 处 理	

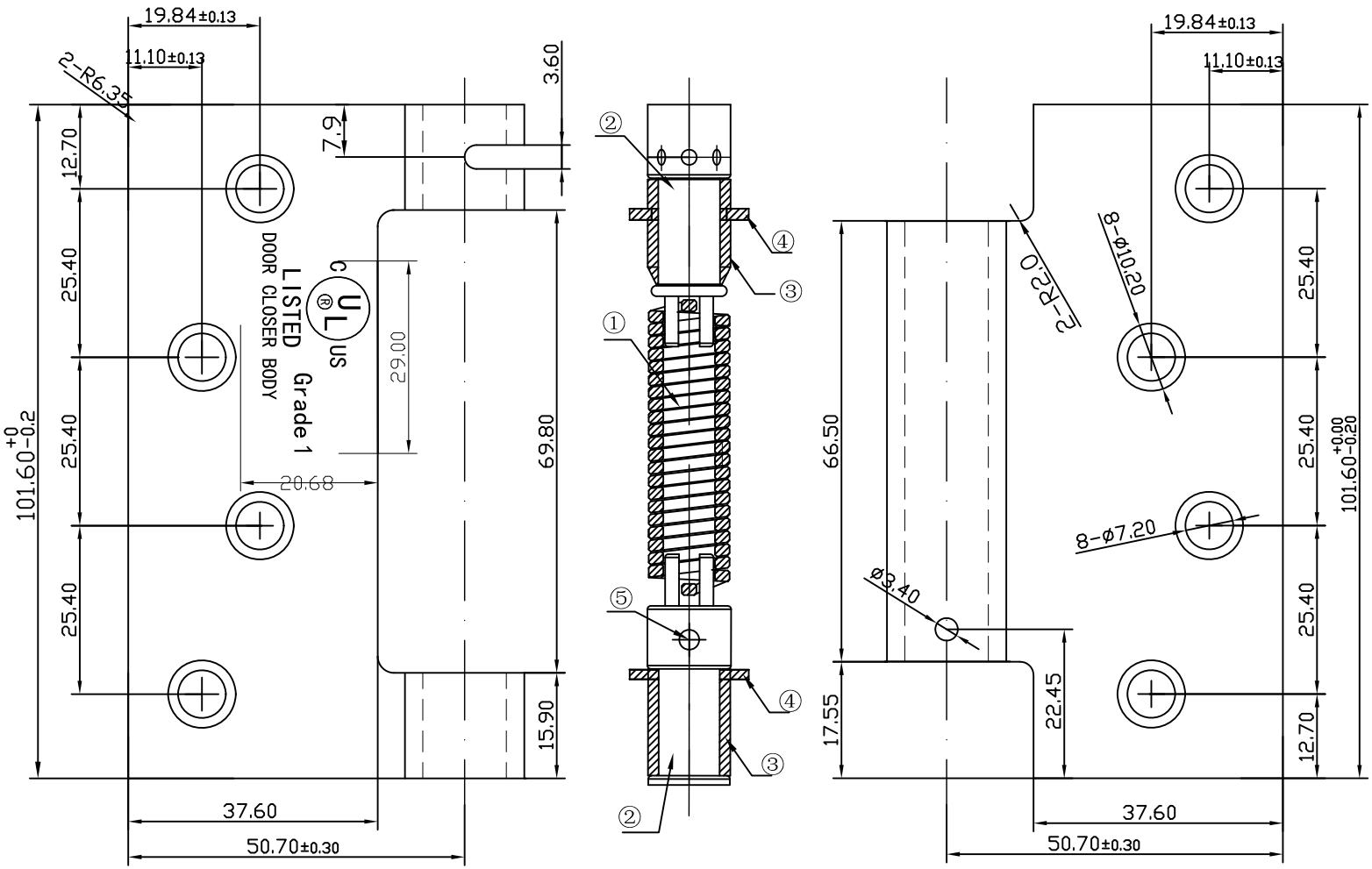

装配图

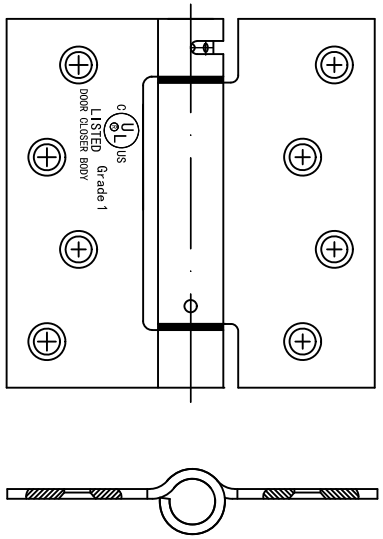

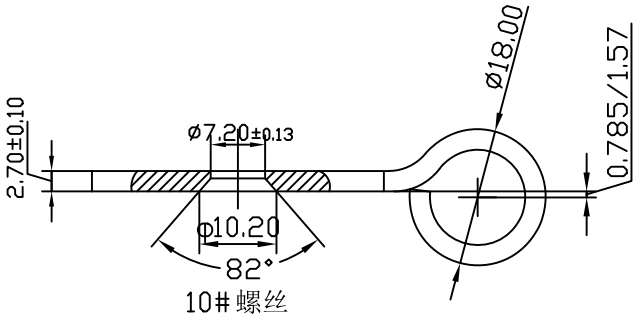

序	图 号
①	SH4.0-01
②	SH4.0-02
③	SH4.0-03
④	SH4.0-04
⑤	SH4.0-05

DP-SPR4040R00		比例	1:1	客户	
		件数		材料	
设计					
审核					
批准					